SICE
AUTOMOTIVE EQUIPMENT

S 1000 EVOLUZIONE II

VOLLAUTOMATISCHE HYDRAULISCH BETRIEBENE **LEVERLESS-CONTACTLESS** REIFENMONTIERMASCHINE

SAFETY SENSOR

AUTOMATISCHER DEMONTAGEZYKLUS für versionen

- VISUAL A
- TOP A



Version S 1000 Evoluzione II Top A

- REIFENMONTIERMASCHINE FÜR FELGEN BIS ZU 32"
- 3 NEUE VERSIONEN 2 DAVON SIND MIT EINEM AUTOMATISCHEN DEMONTAGE-PROGRAMM AUSGESTATTET
- VORWAHL DES FELGENDURCHMESSERS UND AUTOMATISCHER DEMONTAGEZYKLUS.

wdk

weNext READY

S 1000
EVOLUZIONE II

Die Reifenmontiermaschine **S 1000 Evoluzione II** ist ein absolutes Spitzenprodukt, da man damit absolut gefahrlos an allen Rädertypen arbeiten kann, ohne jemals mit der Felge in Berührung zu kommen. Zudem verringert die koordinierte Bewegung von Arbeitswerkzeugen und Rad erheblich die Spannungen am Reifen.
Die immer größere Verbreitung von verchromten und neu lackierten Leichtmetallfelgen erfordert, dass die Felge niemals berührt wird, nicht einmal mit Plastikschutz.
Die neue **S 1000 EVOLUZIONE II** wurde überarbeitet und mit modernen technologischen Lösungen ausgestattet. Zu den neuen Funktionen gehört das automatische Felgenbreitenerkennungssystem, das die Präzision der Arbeitsabläufe im Automatikzyklus optimiert. Außerdem wurde die neue Bedienkonsole vollständig neu gestaltet, um Ergonomie und Benutzerfreundlichkeit zu verbessern. Sie integriert einen 19"-Touchscreen-Monitor für eine intuitive und unmittelbare Steuerung aller Funktionen

ALLGEMEINE MERKMALE

1 Automatisches **REVOLVER**-Werkzeug
2 **Neue Scheiben** mit Sensoren
3 **Elektromechanischer** Spannteller
4 **Frontheber**
5 **Motorumrichter** der neuesten Generation
6 Ergonomische **Pedalgruppe**
7 **Verstellbares** eigenständiges Werkzeug für die Montage des ersten Wulstes
8 **Untere** Abdrückscheibe
9 **Hydraulikaggregat**
10 **Verfahrbares** Bedienpult
11 **Elektronisches Reifenbefüllgerät „Inflatron"** (version Top A)
12 Interaktiver **Touchscreen**



Mit der Reifenmontiermaschine **S 1000 Evoluzione II** lässt sich jeder Reifentyp, vom RFT-Reifen über die Ballonreifen bis zu den weichen Reifen im Größenbereich **13" bis 32" extrem leicht bearbeiten.**

Bei der Planung der Eigenschaften und technischen Leistung dieser Reifenmontiermaschine wurde besonders darauf geachtet dem Bediener die Arbeit zu erleichtern. Sie sind das Ergebnis kontinuierlicher Forschungsarbeit, die die Marke **SICE** leistet, um immer am neuesten Stand zu sein.
Die Haupteigenschaft dieser Maschine ist ihre extrem einfache Bedienung und die Kombination aus Hydraulik und Pneumatik, die für präzise, zuverlässige und effiziente Bewegungen sorgt.
Bei den Versionen mit Automatik ist ein System vorhanden, das für die maximale Gewährleistung des Schutzes des Ventilsensors steht.

WICHTIGSTE TECHNISCHE MERKMALE

1) UTENSILE REVOLVER

"REVOLVER" Mehrzweckwerkzeug (patentiert) mit 4 innovativen Werkzeugen:

- Automatisierte Drehung
- 3 Arbeitspositionen
- Federantrieb zum Festspannen des Reifens (patentiert).









2) NEUE SCHEIBEN MIT SENSOREN

Die neuen Scheiben mit Sensoren, eine wichtige Neuerung in dieser Entwicklung, ermöglichen die automatische Erkennung der Radbreite bei Verwendung des automatischen Abdrückzyklus.



3) ELEKTROMECHANISCHER SPANNTELLER

Intelligenter elektromechanischer Spannteller mit HYDRAULISCHER Axialbewegung (patentiert).
Das ist die erste Maschine, bei der sich die Radachse gleichzeitig mit dem Werkzeug bewegt, um das Arbeiten zu erleichtern und Präzision und Effizienz zu gewährleisten.

4) HEBER P.L.

Frontheber PREMIUM mit kompletter Bewegung, jetzt Standard bei allen Versionen (Tragfähigkeit 85 kg).
Er ermöglicht es dem Bediener, das Rad mühelos und ohne seine Arbeitsstellung zu ändern auf der Reifenmontiermaschine zu bewegen.









6) PEDALGRUPPE

Ergonomische Pedalgruppe mit 4 Pedalen.
Von rechts:

- Spanntellerdrehung
- Einspannen des Rads
- Freigabe des Rads
- Befüllen



7) UNTERES WERKZEUGT

Verstellbares unteres Werkzeug: stets ideal radial positioniert, um die Montage des ersten Wulsts zu erleichtern.





8) ABDRÜCKSCHEIBE

Eigenständige untere Abdrückscheibe kann auch für die Demontage des 2 unteren Wulstes verwendet werden.

10) NEUES BEDIENPULT

Neues mobiles Bedienfeld nach Belieben positionierbar für maximale Ergonomie.
Einfache und intuitive Bedienelemente, sehr benutzerfreundlich.



11) ELEKTRONISCHES REIFENBEFÜLLGERÄT (INFLATRON)

Integriertes automatisches System zum Luft ein- und ablassen, Touchscreen-Benutzerschnittstelle, Befüllung mit Überdruck zum Wulsteindrücken (Standard in der Top-A-Version).

12) NEUER 19"-TOUCH-MONITOR

Dank des neuen 19"-Touchscreens ist es jetzt noch einfacher, die Radgröße in Zoll (13" ÷ 32") und die damit verbundene automatische Positionierung des Rades in Bezug auf die "Revolver"-Werkzeugeinheit einzustellen (Mikro-Einstellung immer verfügbar).

Zwei automatische Demontageprogramme stehen zur Verfügung: Normal und Soft Kamera: immer aktiv, auf dem Bildschirm abrufbar



ARBEITSVERFAHREN

A Einsetzen des Griffs mit Spannkegel
B Festspannen des Rads durch Loslassen des Pedals
C Ablassen der Luft aus dem Reifen
D Eingabe der Felgengröße im Touchscreen-Modus durch Auswahl des Durchmessers auf dem neuen 19"-Monitor.

A



B



C



S 1000
EVOLUZIONE II



SMONTAGGIO AUTOMATICO

Bei den Versionen mit **AUTOMATISCHEM DEMONTAGEZYKLUS** muss der Bediener den Arbeitsablauf nur noch, ohne irgendwelche Anstrengungen, überwachen. Die Abdrück- und Demontagevorgänge erfolgen automatisch und werden von einem Programm gesteuert, das für jeden Radtyp geeignet ist. Extrem einfach, extrem sicher.
Während des automatischen Demontagezyklus sieht die Software eine Bewegung vor, die den vollständigen Schutz des Sensors garantiert.

SAFETY SENSOR

VERSIONEN PL= Frontalheber Premium	HUBVORRICHTUNG	WULSTNIEDERHALTER	VIDEO CAMERA	INFLATRON	AUTOMATISCHER ZYKLUS
VISUAL 200/230V-1Ph-50/60Hz	●	●	●		
VISUAL A 200/230V-1Ph-50/60Hz	●	●	●		●
TOP A 200/230V-1Ph-50/60Hz	●	●	●	●	●

STANDARD-DEMONTAGE

A - Die Abdrückscheibe des Revolvers drückt hydraulisch auf den Reifen und die gleichzeitige Bewegung des Rads erleichtert das obere Wulstabdrücken.

B - Die untere eigenständige Abdrückscheibe drückt von unten hydraulisch und die gleichzeitige Bewegung des Rads erleichtert das untere Wulstabdrücken.

A



B



C - Das Werkzeug für die Demontage des Revolvers begibt sich zwischen Reifen und Felge. Dieser Vorgang wird durch die Bewegung des beweglichen Teils der Kralle erleichtert.

D -Der Revolver fährt mit dem aufgezogenen Reifen nach oben und demontiert mithilfe der unteren eigenständigen Abdrückscheibe den oberen ersten Wulst.

C



D



STANDARD-DEMONTAGE

E - Während der Revolver seinen Weg nach oben bei gleichgeschalteter Radbewegung fortsetzt, beendet nur die Abdrückscheibe die Demontage des Reifens.



MONTAGE DES UNTEREN UND DES OBEREN WULSTES

A -Die obere abdrückscheibe und die integrierte Kunststoffrolle drücken den Reifen in die Felge.

B-C -Bei Bedarf unterstützt das Werkzeug des unteren Arms diesen Vorgang bei besonders weichen Reifen.









DEMONTAGE-VORGANG

Die vollständige MONTAGE wird durch das Werkzeug und den eingebauten Andrücker, der sich immer in derselben Position befindet, erleichtert.

D-E-F - Durch die Positionierung des Montagewerkzeugs des WERKZEUGREVOLVERS zwischen Felge und Reifen sorgt die KUNSTSTOFFROLLE des WERKZEUGREVOLVERS automatisch dafür, dass der Reifen im Felgenbett bleibt. Die Drehung der Mittezentrierung und der Einsatz des serienmäßigen drehbaren Wulstniederhalters, machen die Endmontage besonders einfach.



S 1000 EVOLUZIONE II

STANDARDZUBEHÖR



EMPFOHLENES ZUBEHÖR



8-15100041
ALL IN ONE Universalflansch 100 mm + Distanzstücke 20 mm.

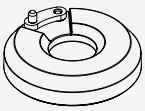

8-15100003
Spezieller Adaptersatz für hohe Felgen (H=28mm).
z.B. Porsche Hinterrad



8-11100037
Transporter- und Pick-up-Radanhebungs-satz



8-15100040
Abstandsring-Bausatz H=22mm
Spiele mit P/N 8-11100037 / 8-11100086 / 8-15100003



8-11100404
T.I.-Aufblasanlagen-Bausatz

8-15100038
T.I. ASME-Bausatz (nur für USA und Kanada)

Für weitere Informationen siehe den vollständigen Zubehörkatalog

TECHNISCHE DATEN

Radgrößen	
Felgendurchmesser	zwischen 13" und 32"
Max. Reifendurchmesser	1200 mm (47")
Maximale Reifenbreite	400 mm (16")
Obere und untere Ab-drückkraft	900 kg
Elektromechanische Mittezentrierung	
Automatische Einspannung	mit Griff
Drehmoment	1200 Nm
Rotationsgechwindigkeit	7-18 rpm
Motorisierung	Motoinverter mit 2 Ge-schwindigkeiten
Tragfähigkeit Radheber	85kg
Versorgung	
Elektrisch 1 Ph	230V-0,75 kW 50Hz/60 Hz
Elektrisch 1 Ph (alternativ)	115V-0,75 kW 50Hz/60 Hz
Pneumatische Betriebsversor-gung	8 bar
Motor Hydraulikaggregat	0.8 KW
Hydraulischer Betriebsdruck	120 bar
Gewicht der Maschine	590 kg
Gewichteter Schalldruckpegel A (LpA) am Arbeitsplatz	< 70 dB(A)

ABMESSUNGEN

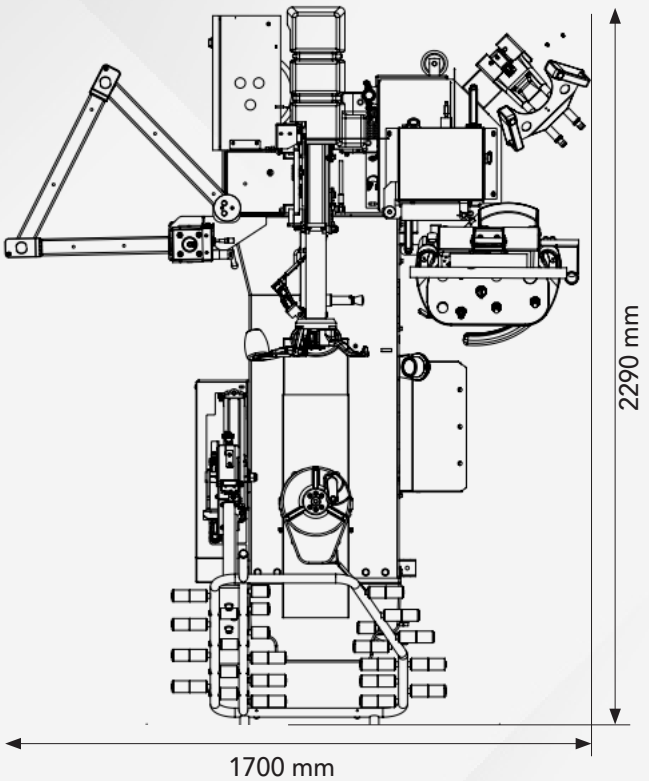

H = 1800 mm

Die Fotografien, die angegebenen Eigenschaften und die technischen Daten sind nicht verbindlich und können ohne Vorankündigung geändert werden.

SICE AUTOMOTIVE EQUIPMENT
www.sice.it

Sice ist eine marke der Nexion-gruppe
Via Strada Statale 468, 9 - 42015 Correggio (RE)
Betriebsstandort:: Via Modena, 34 - 42015 Correggio (RE)
+39 0522 693640 | sice@sice.it

Cod. DPSC000732_03-2026